Ta načrt velja za pogodbeno določene namene.

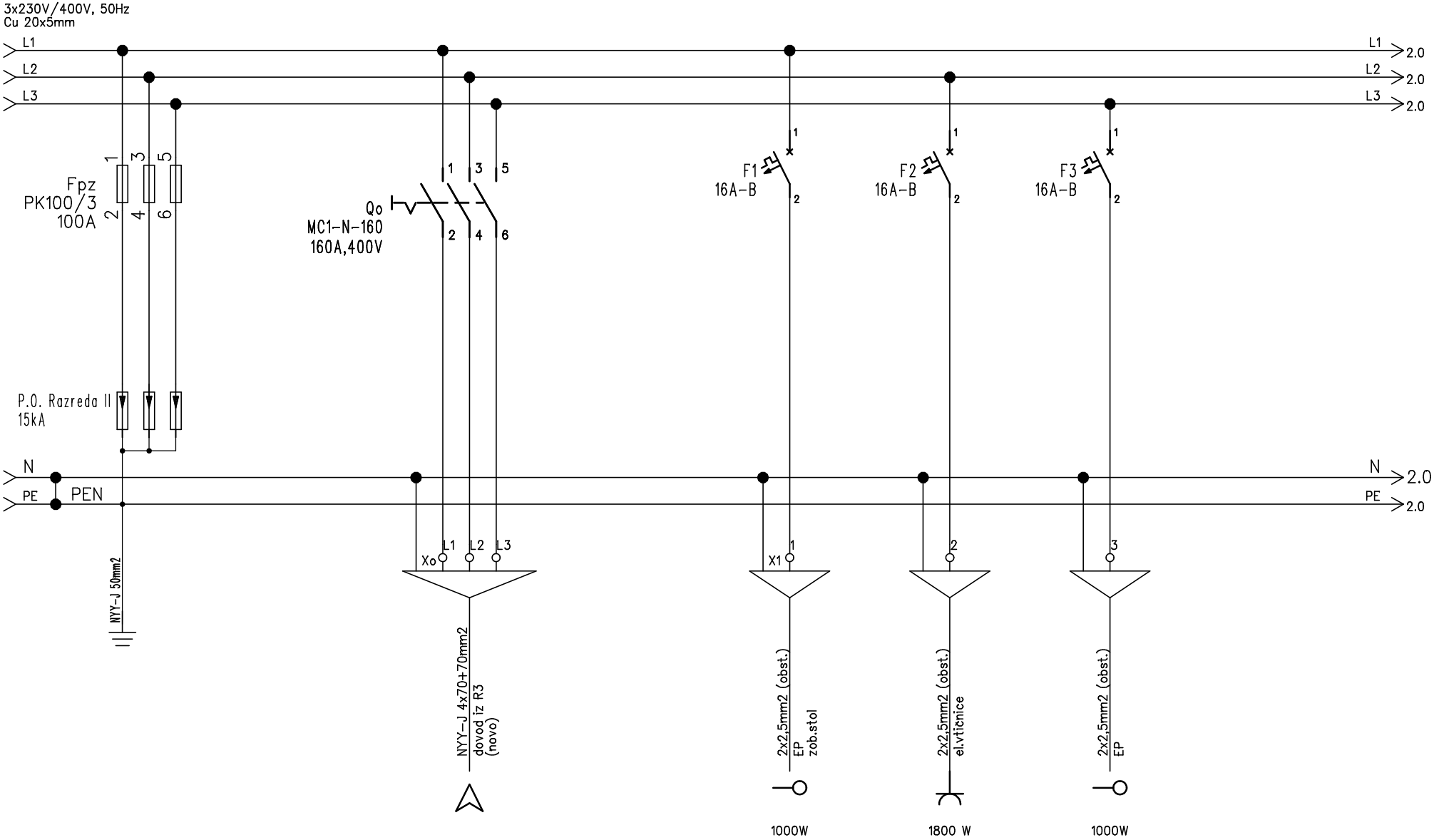

projektant: savaprojekt krško, družba za razvoj, projektiranje, konzalting, inženiring d.d., cesta krških žrtev 59, 8270 Krško, Slovenija	investitor: ZDRAVSTVENI DOM BREŽICE Černelčeva cesta 8, Brežice			objekt: REKONSTRUKCIJA EL. RAZDELILNIH OMARIC IN GLAVNEGA RAZVODNEGA OMREŽJA				vrsta risbe: SHEMA ELEKTRIČNEGA RAZDELILCA R4									
OP/OPDN:	mag. Vinko Volčanjk, u.d.i.e.	IZS E-0746	vrsta/del načrta:	st. načrta:	datum:	merilo:	številka projekta:	vrsta projekta:	vrsta načrta:	st. risbe:	st. lista:	st. listov:	sprem.:				
SP:	Damjan Mežič, d.i.e.	.	4	SPK-4	november 2010	/	10273-00	-PZI	-4-	-108	1	12	0				

Ta načrt velja za pogodbeno določene namene.

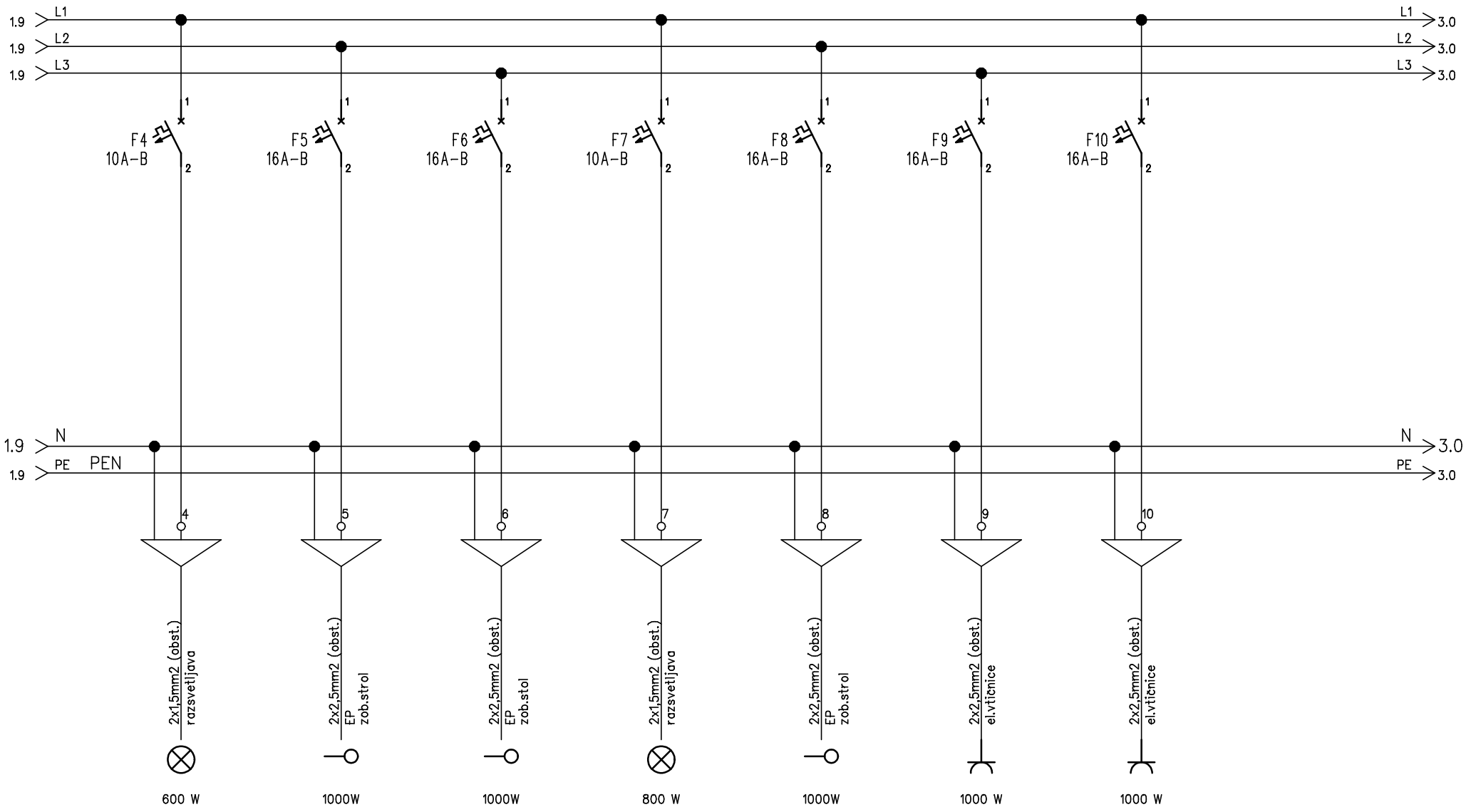

projektant: savaprojekt krško, družba za razvoj, projektiranje, konzalting, inženiring d.d., cesta krških žrtev 59, 8270 Krško, Slovenija	investitor: ZDRAVSTVENI DOM BREŽICE Černelčeva cesta 8, Brežice		objekt: REKONSTRUKCIJA EL. RAZDELILNIH OMARIC IN GLAVNEGA RAZVODNEGA OMREŽJA			vrsta risbe: SHEMA ELEKTRIČNEGA RAZDELILCA R4								
OP/OPDN:	mag. Vinko Volčanjk, u.d.i.e.	IZS E-0746	vrsta/del načrta:	st. načrta:	datum:	merilo:	številka projekta:	vrsta projekta:	vrsta načrta:	st. risbe:	st. lista:	st. listov:	sprem.:	
SP:	Damjan Mežič, d.i.e.	.	4	SPK-4	november 2010	/	10273-00	-PZI	-4-	-108	2	12	0	

Ta načrt velja za pogodbeno določene namene.

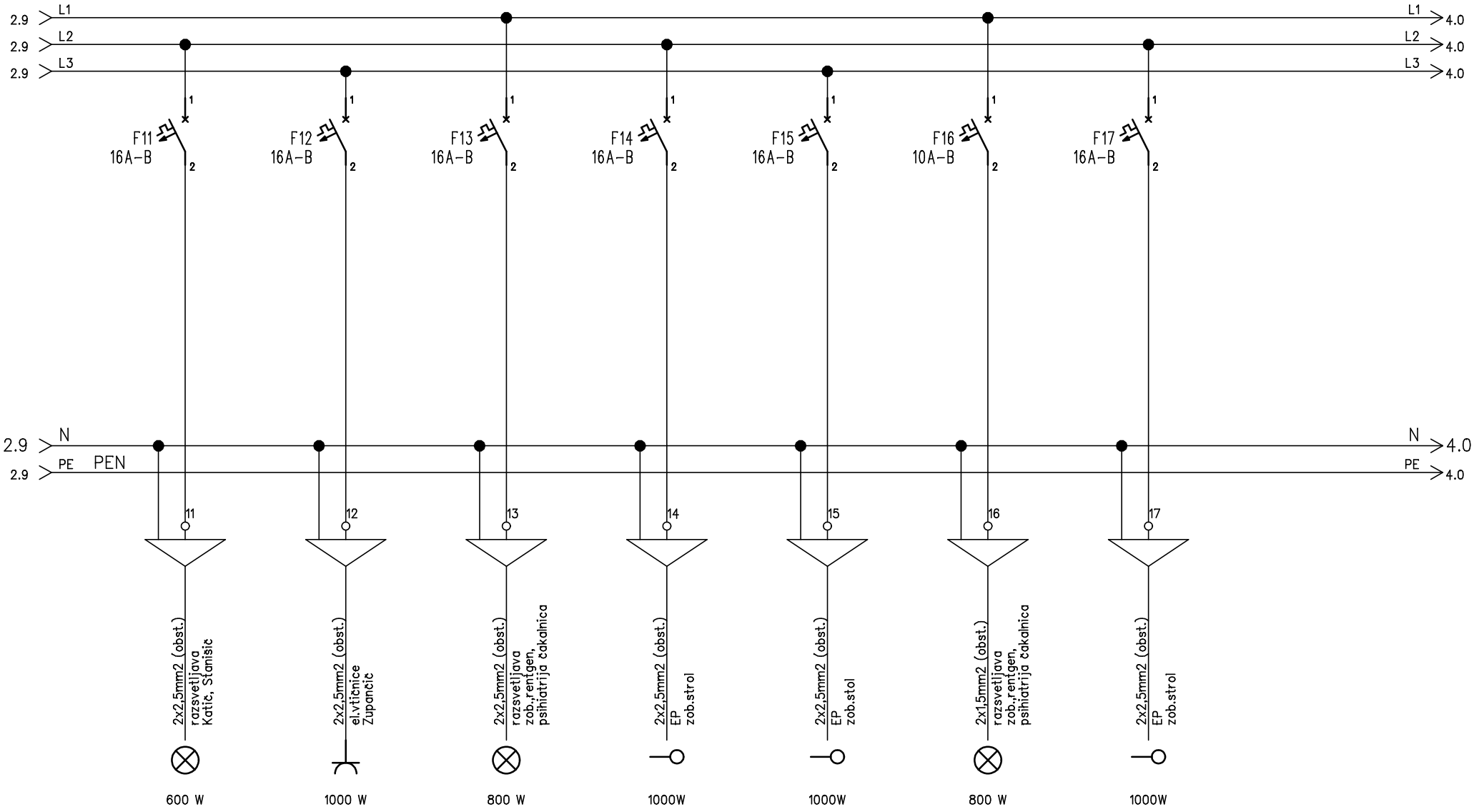

projektant: savaprojekt krško, družba za razvoj, projektiranje, konzalting, inženiring d.d., cesta krških žrtev 59, 8270 Krško, Slovenija	investitor: ZDRAVSTVENI DOM BREŽICE Černelčeva cesta 8, Brežice		objekt: REKONSTRUKCIJA EL. RAZDELILNIH OMARIC IN GLAVNEGA RAZVODNEGA OMREŽJA				vrsta risbe: SHEMA ELEKTRIČNEGA RAZDELILCA R4							
OP/OPDN:	mag. Vinko Volčanjk, u.d.i.e.	IZS E-0746	vrsta/del načrta:	st. načrta:	datum:	merilo:	številka projekta:	vrsta projekta:	vrsta načrta:	st. risbe:	st. lista:	st. listov:	sprem.:	
SP:	Damjan Mežič, d.i.e.	.	4	SPK-4	november 2010	/	10273-00	-PZI	-4-	-108	3	12	0	

Ta načrt velja za pogodbeno določene namene.

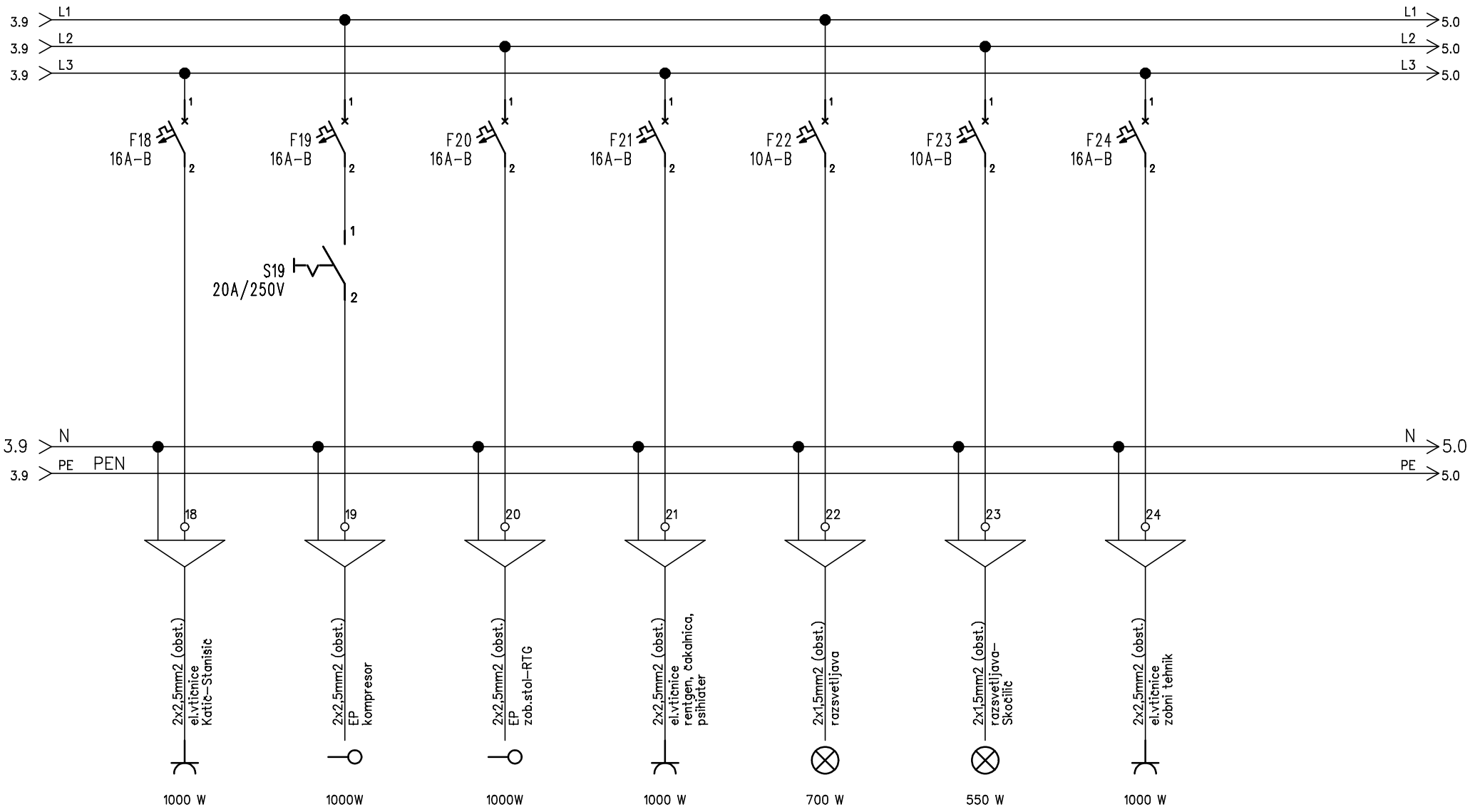

projektant: savaprojekt krško, družba za razvoj, projektiranje, konzalting, inženiring d.d., cesta krških žrtev 59, 8270 Krško, Slovenija	investitor: ZDRAVSTVENI DOM BREŽICE Černelčeva cesta 8, Brežice		objekt: REKONSTRUKCIJA EL. RAZDELILNIH OMARIC IN GLAVNEGA RAZVODNEGA OMREŽJA				vrsta risbe: SHEMA ELEKTRIČNEGA RAZDELILCA R4							
OP/OPDN:	mag. Vinko Volčanjk, u.d.i.e.	IZS E-0746	vrsta/del načrta:	st. načrta:	datum:	merilo:	številka projekta:	vrsta projekta:	vrsta načrta:	st. risbe:	st. lista:	st. listov:	sprem.:	
SP:	Damjan Mežič, d.i.e.	.	4	SPK-4	november 2010	/	10273-00	-PZI	-4-	-108	4	12	0	

Ta načrt velja za pogodbeno določene namene.

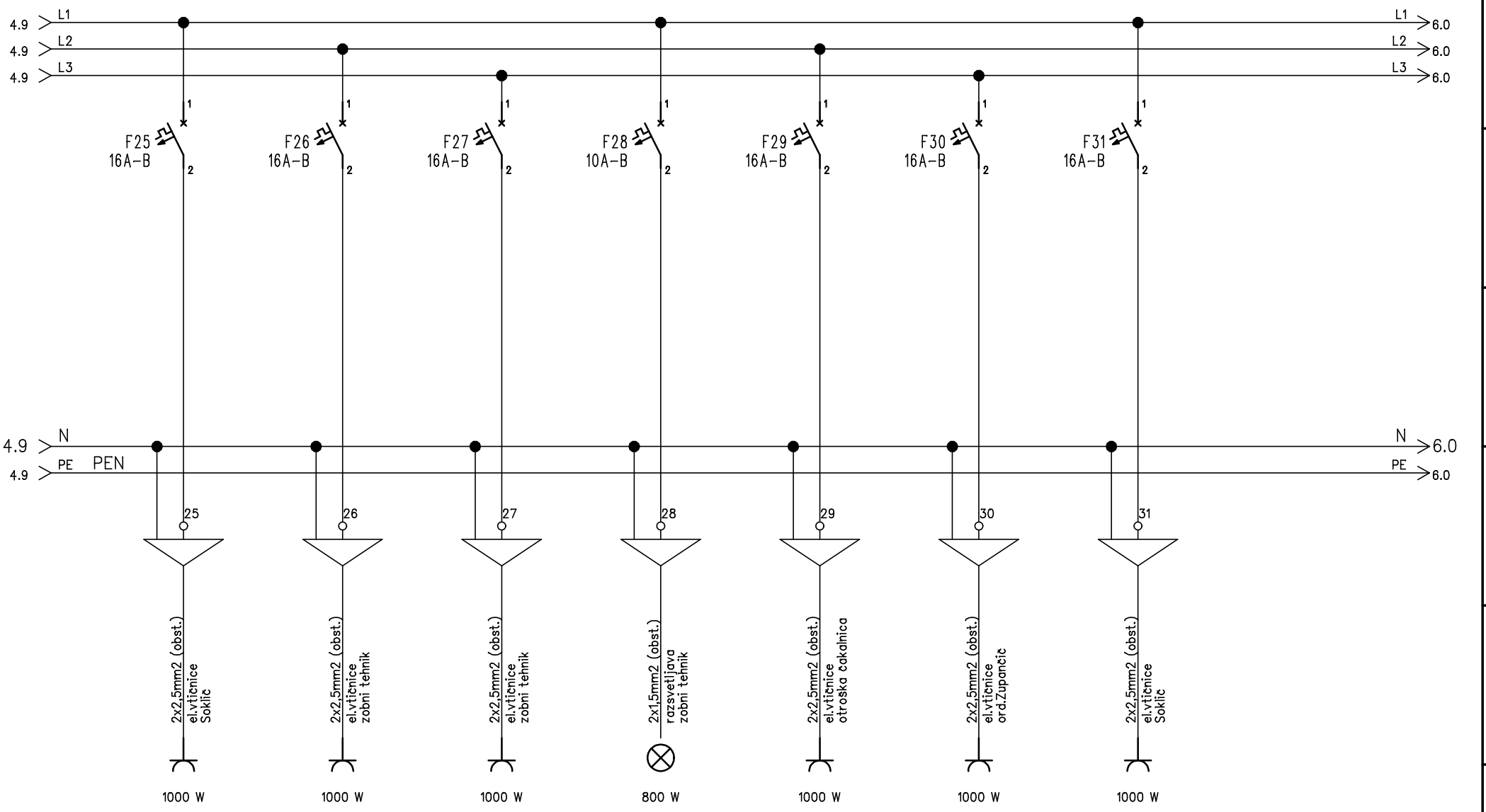

projektant:
savaprojekt krško
družba za razvoj, projektiranje, konzalting, inženiring d.d.
cesta krških žrtev 59, 8270 Krško, Slovenija

investitor: ZDRAVSTVENI DOM BREŽICE
Černelčeva cesta 8, Brežice

OP/OPDN: mag. Vinko Volčanjk, u.d.i.e. IZS E-0746
SP: Damjan Mežič, d.i.e. .

objekt: REKONSTRUKCIJA EL. RAZDELILNIH OMARIC IN GLAVNEGA RAZVODNEGA OMREŽJA

vrsta risbe: SHEMA ELEKTRIČNEGA RAZDELILCA R4

vrsta/del načrta:	st. načrta:	datum:	merilo:
4	SPK-4	november 2010	/

številka projekta:	vrsta projekta:	vrsta načrta:	st. risbe:	st. lista:	st. listov:	sprem.:
10273-00	-PZI	-4-	-108	5	12	0

Ta načrt velja za pogodbeno določene namene.

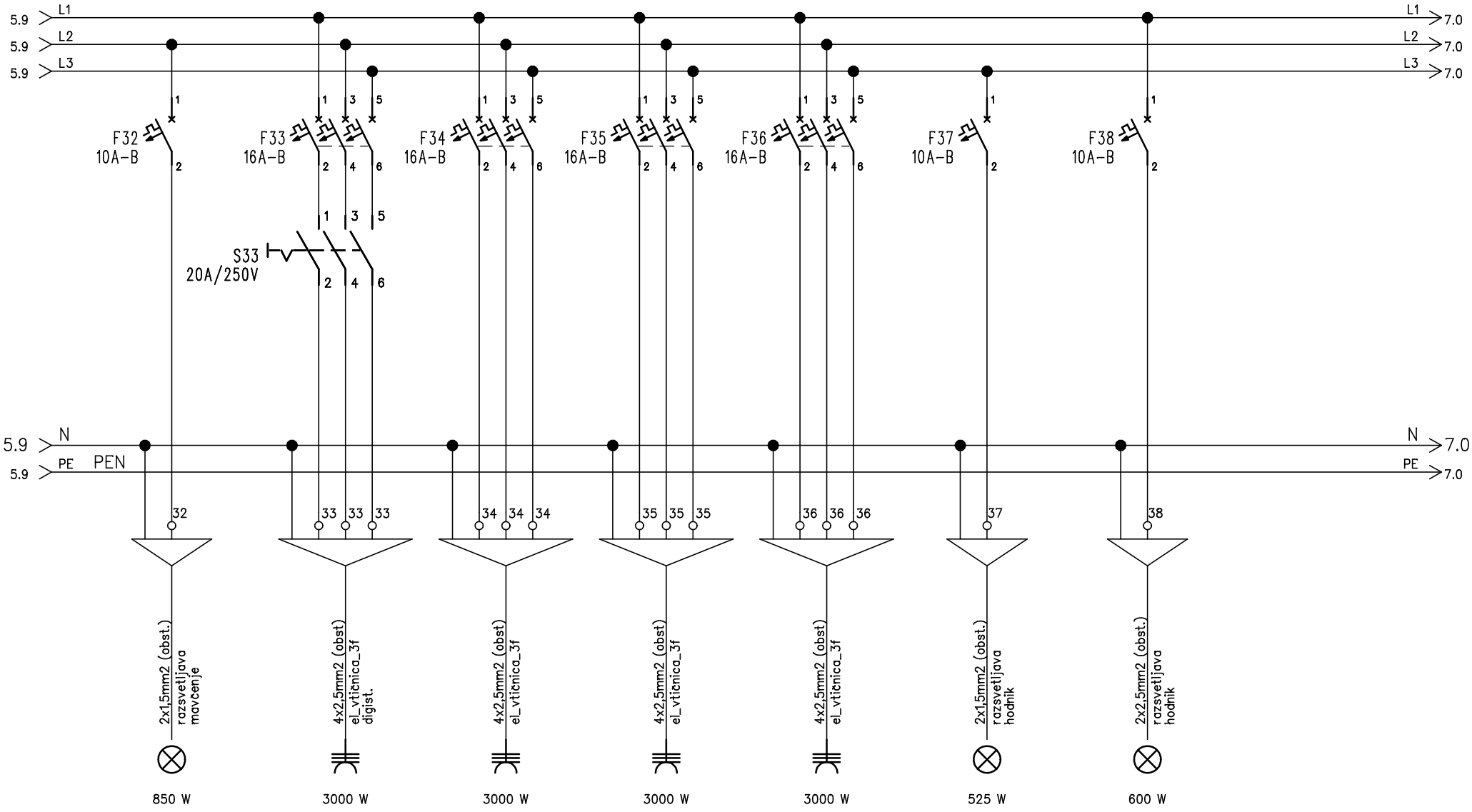

projektant: savaprojekt krško, družba za razvoj, projektiranje, konzalting, inženiring d.d., cesta krških žrtev 59, 8270 Krško, Slovenija	investitor: ZDRAVSTVENI DOM BREŽICE Černelčeva cesta 8, Brežice			objekt: REKONSTRUKCIJA EL. RAZDELILNIH OMARIC IN GLAVNEGA RAZVODNEGA OMREŽJA				vrsta risbe: SHEMA ELEKTRIČNEGA RAZDELILCA R4							
OP/OPDN:	mag. Vinko Volčanjk, u.d.i.e.	IZS E-0746	vrsta/del načrta:	st. načrta:	datum:	merilo:	številka projekta:	vrsta projekta:	vrsta načrta:	st. risbe:	st. lista:	st. listov:	sprem.:		
SP:	Damjan Mežič, d.i.e.	.	4	SPK-4	november 2010	/	10273-00	-PZI	-4-	-108	6	12	0		

Ta načrt velja za pogodbeno določene namene.

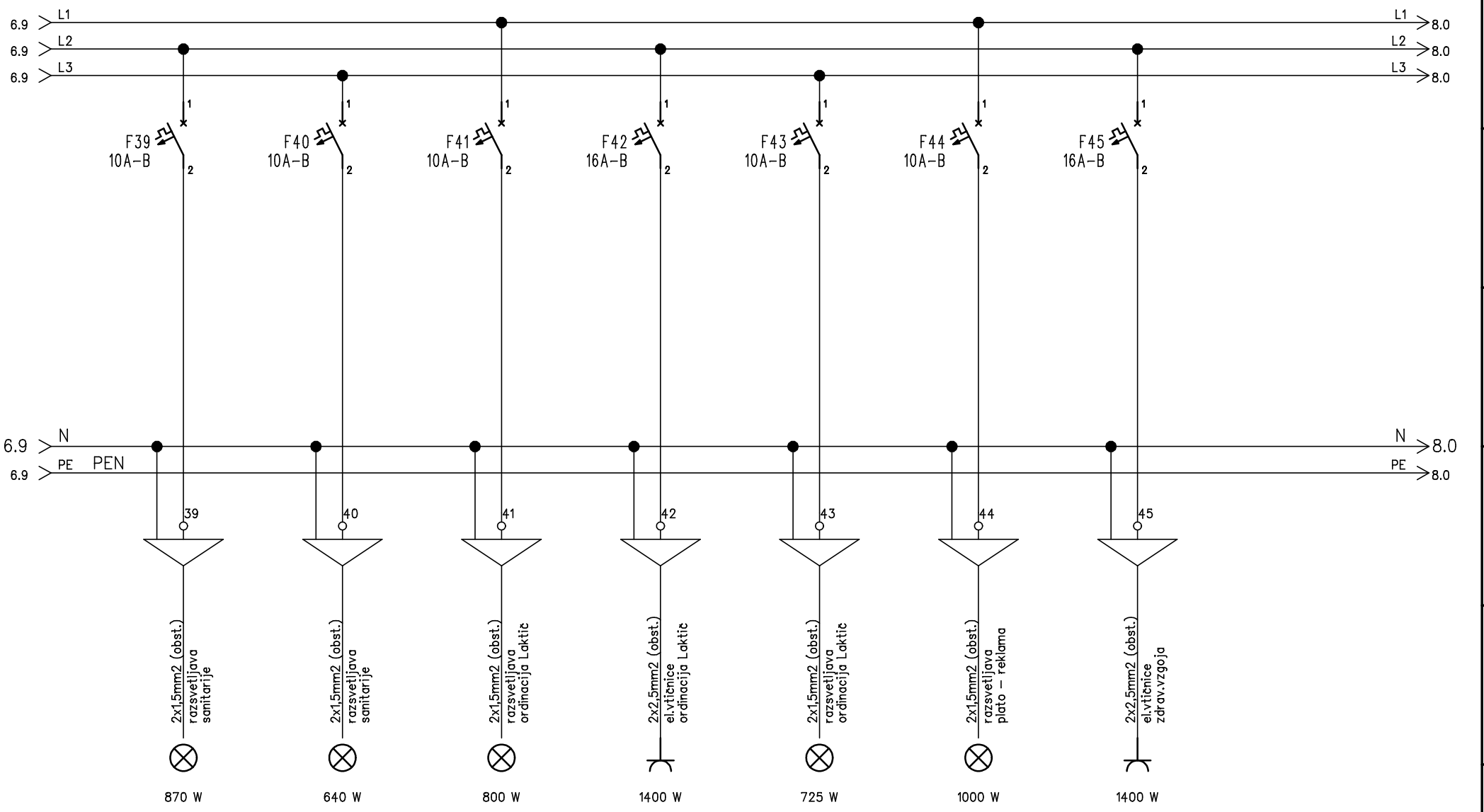

projektant: savaprojekt krško
družba za razvoj, projektiranje, konzalting, inženiring d.d.
cesta krških žrtev 59, 8270 Krško, Slovenija

investitor: ZDRAVSTVENI DOM BREŽICE
Černelčeva cesta 8, Brežice

OP/OPDN: mag. Vinko Volčanjk, u.d.i.e. IZS E-0746
SP: Damjan Mežič, d.i.e. .

objekt: REKONSTRUKCIJA EL. RAZDELILNIH OMARIC IN GLAVNEGA RAZVODNEGA OMREŽJA

vrsta risbe: SHEMA ELEKTRIČNEGA RAZDELILCA R4

vrsta/del načrta:	st. načrta:	datum:	merilo:	številka projekta:	vrsta projekta:	vrsta načrta:	st. risbe:	st. lista:	st. listov:	sprem.:
4	SPK-4	november 2010	/	10273-00	-PZI	-4-	-108	7	12	0

Ta načrt velja za pogodbeno določene namene.

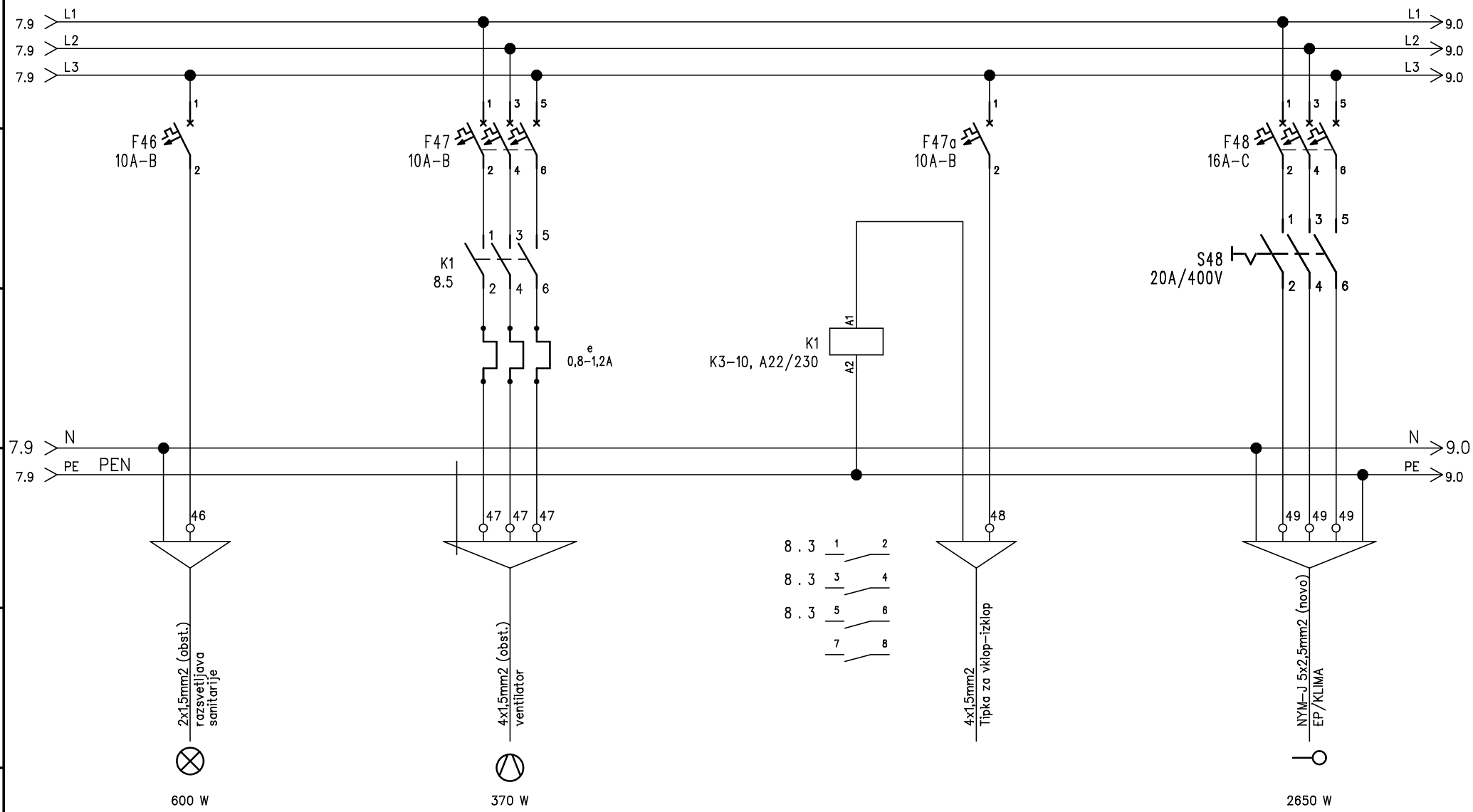

projektant: savaprojekt krško, družba za razvoj, projektiranje, konzalting, inženiring d.d., cesta krških žrtev 59, 8270 Krško, Slovenija	investitor: ZDRAVSTVENI DOM BREŽICE Černelčeva cesta 8, Brežice			objekt: REKONSTRUKCIJA EL. RAZDELILNIH OMARIC IN GLAVNEGA RAZVODNEGA OMREŽJA				vrsta risbe: SHEMA ELEKTRIČNEGA RAZDELILCA R4							
	OP/OPDN: mag. Vinko Volčanjk, u.d.i.e.	IZS E-0746		vrsta/del načrta: 4	št. načrta: SPK-4	datum: november 2010	merilo: /	številka projekta: 10273-00	vrsta projekta: -PZI	vrsta načrta: -4-	št. risbe: -108	št. lista: 8	št. listov: 12	sprem.: 0	
	SP: Damjan Mežič, d.i.e.	.													

Ta načrt velja za pogodbeno določene namene.

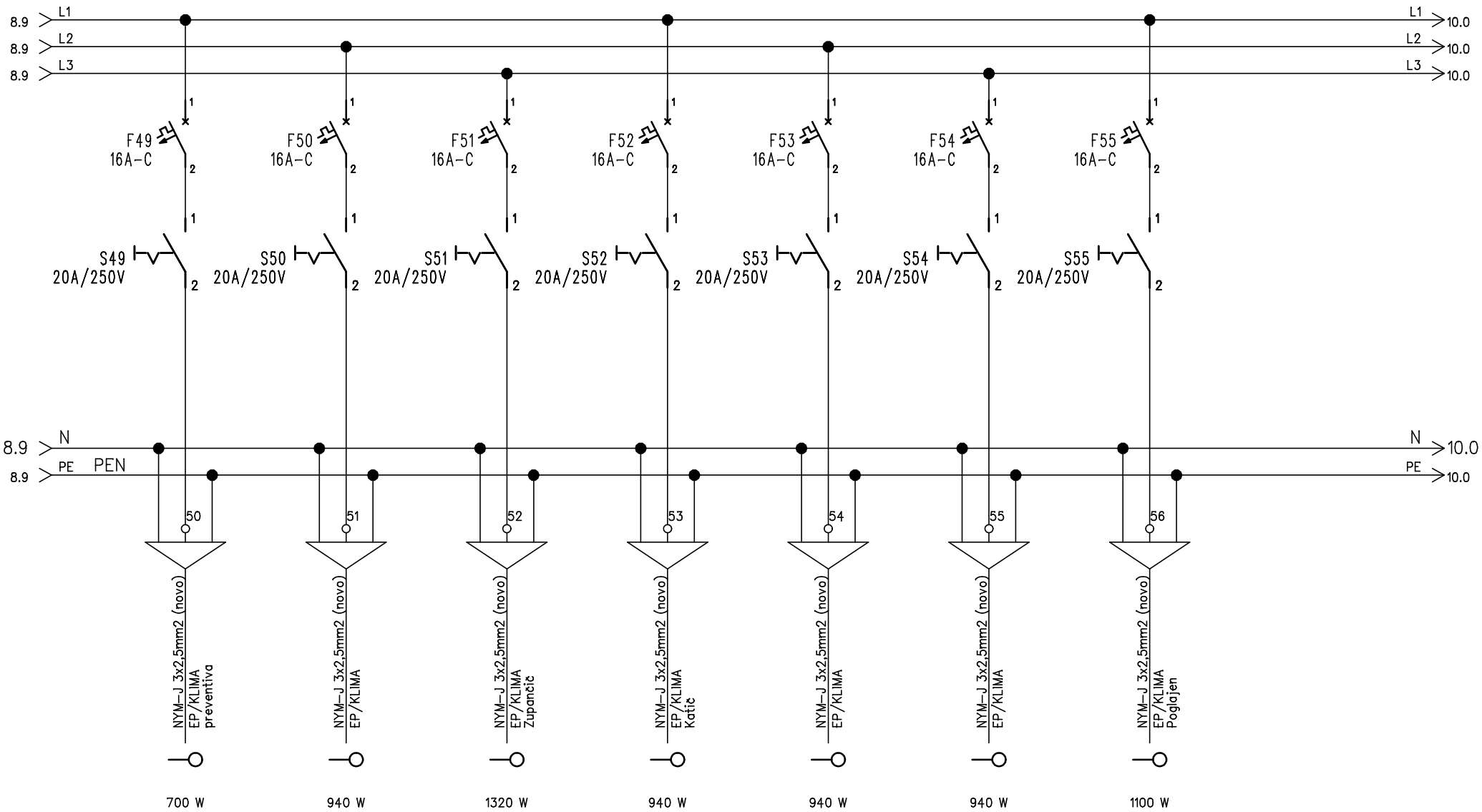

projektant: savaprojekt krško
družba za razvoj, projektiranje, konzalting, inženiring d.d.
cesta krških žrtev 59, 8270 Krško, Slovenija

investitor: ZDRAVSTVENI DOM BREŽICE
Černelčeva cesta 8, Brežice

objekt: REKONSTRUKCIJA EL. RAZDELILNIH OMARIC IN GLAVNEGA RAZVODNEGA OMREŽJA

vrsta risbe: SHEMA ELEKTRIČNEGA RAZDELILCA R4

OP/OPDN:	mag. Vinko Volčanjk, u.d.i.e.	IZS E-0746
SP:	Damjan Mežič, d.i.e.	.

vrsta/del načrta:	št. načrta:	datum:	merilo:
4	SPK-4	november 2010	/

številka projekta:	vrsta projekta:	vrsta načrta:	št. risbe:	št. lista:	št. listov:	sprem.:
10273-00	-PZI	-4-	-108	9	12	0

Ta načrt velja za pogodbeno določene namene.

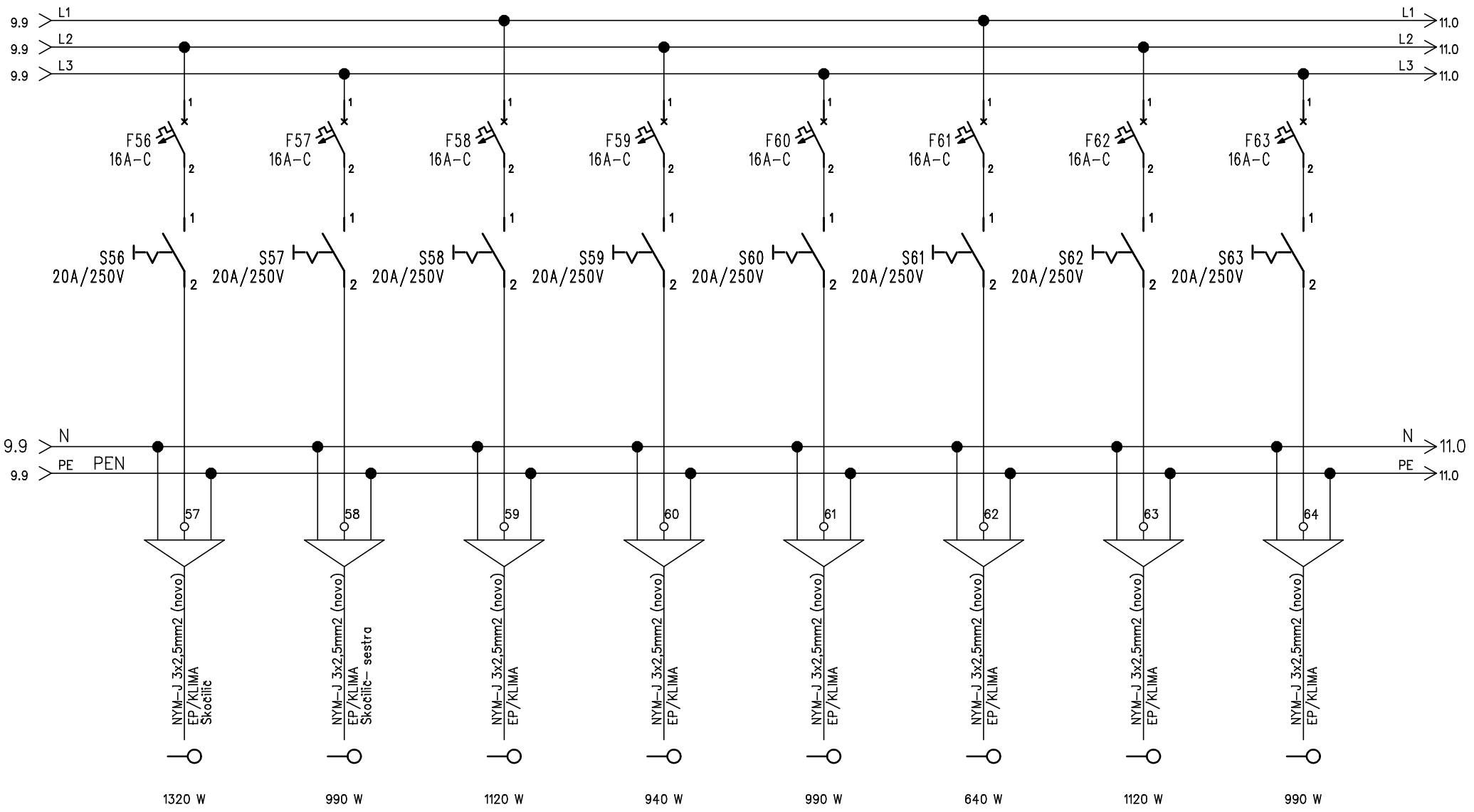

projektant: savaprojekt krško
družba za razvoj, projektiranje, konzalting, inženiring d.d.
cesta krških žrtev 59, 8270 Krško, Slovenija

investitor: ZDRAVSTVENI DOM BREŽICE
Černelčeva cesta 8, Brežice

OP/OPDN: mag. Vinko Volčanjk, u.d.i.e. IZS E-0746
SP: Damjan Mežič, d.i.e. .

objekt: REKONSTRUKCIJA EL. RAZDELILNIH OMARIC IN GLAVNEGA RAZVODNEGA OMREŽJA

vrsta risbe: SHEMA ELEKTRIČNEGA RAZDELILCA R4

vrsta/del načrta:	št. načrta:	datum:	merilo:
4	SPK-4	november 2010	/

številka projekta:	vrsta projekta:	vrsta načrta:	št. risbe:	št. lista:	št. listov:	sprem.:
10273-00	-PZI	-4-	-108	10	12	0

Ta načrt velja za pogodbeno določene namene.

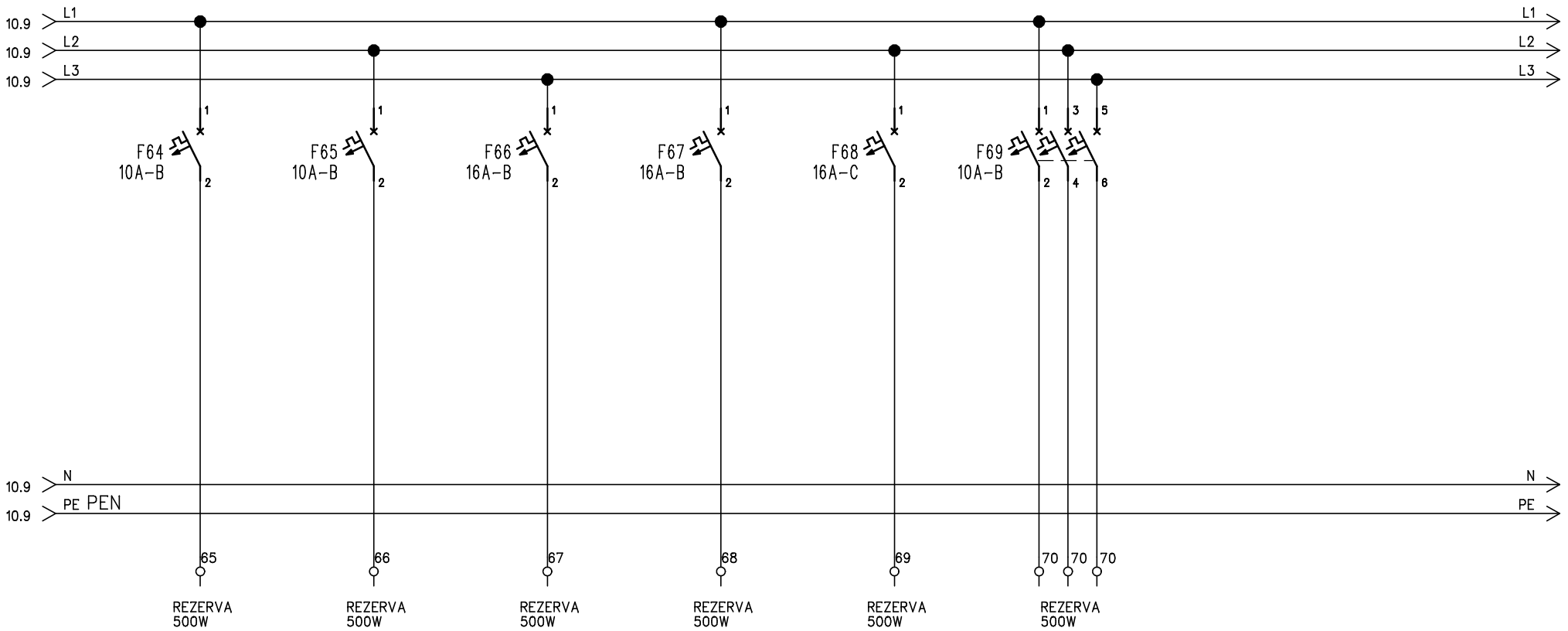

projektant: savaprojekt krško, družba za razvoj, projektiranje, konzalting, inženiring d.d., cesta krških žrtev 59, 8270 Krško, Slovenija	investitor: ZDRAVSTVENI DOM BREŽICE Černelčeva cesta 8, Brežice			objekt: REKONSTRUKCIJA EL. RAZDELILNIH OMARIC IN GLAVNEGA RAZVODNEGA OMREŽJA				vrsta risbe: SHEMA ELEKTRIČNEGA RAZDELILCA R4								
OP/OPDN:	mag. Vinko Volčanjk, u.d.i.e.	IZS E-0746	vrsta/del načrta:	st. načrta:	datum:	merilo:	številka projekta:	vrsta projekta:	vrsta načrta:	st. risbe:	st. lista:	st. listov:	sprem.:			
SP:	Damjan Mežič, d.i.e.	.	4	SPK-4	november 2010	/	10273-00	-PZI	-4-	-108	11	12	0			

Ta načrt velja za pogodbeno določene namene.

enakovredno tip 3U-18
"SCHRACK"

p/o montaža

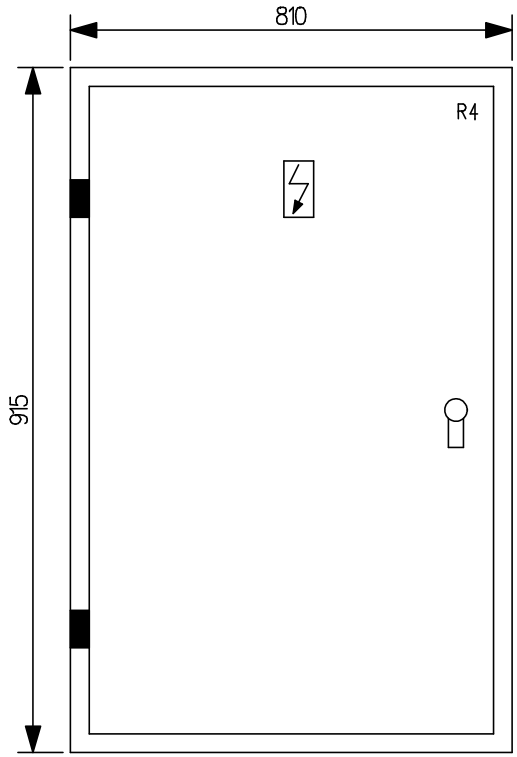

globina 250mm

TEHNIČNI PODATKI:

Pinst=	72370W
fist=	0,7
cos fi=	0,9
Pk=	50659W
Ik=	81,3A
Iv=	3x125A

ZAŠČITA:
SAMODEJNI ODKLOP NAPAJANJA

SISTEM OZEMLJITVE:
TN-C

projektant: savaprojekt krško, družba za razvoj, projektiranje, konzalting, inženiring d.d., cesta krških žrtev 59, 8270 Krško, Slovenija	investitor: ZDRAVSTVENI DOM BREŽICE Černelčeva cesta 8, Brežice			objekt: REKONSTRUKCIJA EL. RAZDELILNIH OMARIC IN GLAVNEGA RAZVODNEGA OMREŽJA				vrsta risbe: SHEMA ELEKTRIČNEGA RAZDELILCA R4						
OP/OPDN:	mag. Vinko Volčanjk, u.d.i.e.	IZS E-0746	vrsta/del načrta:	st. načrta:	datum:	merilo:	številka projekta:	vrsta projekta:	vrsta načrta:	st. risbe:	st. lista:	st. listov:	sprem.:	
SP:	Damjan Mežič, d.i.e.	.	4	SPK-4	november 2010	/	10273-00	-PZI	-4-	-108	12	12	0	